MULTI COMPOSTER

CAŁOROCZNA KOMPOSTOWNIA

GB SET INCLUDES / PL ZESTAW ZAWIERA / FR KIT CONTIENT / ES EL CONJUNTO CONTIENE / DE IM SATZ / RU НАБОР СОДЕРЖИТ / CZ SOUBOR OBSAHUJE / SK BALÍK OBSAHUJE / GR Η ΣΕΙΡΑ ΠΕΡΙΕΧΕΙ /HU A KÉSZLET TARTALMA / RO SETUL CONȚINE / LT RINKINYJE YRA / EST KOMPLEKTI KUULUB / LV KOMPLEKTS SATUR / BG КОМПЛЕКТЪТ ВКЛЮЧВА / HR KOMPLET UKLJUČUJE / SLO V KOMPLETU SE NAHAJAJO / UA У КОМПЛЕКТ ВХОДИТЬ / NL SET BEVAT

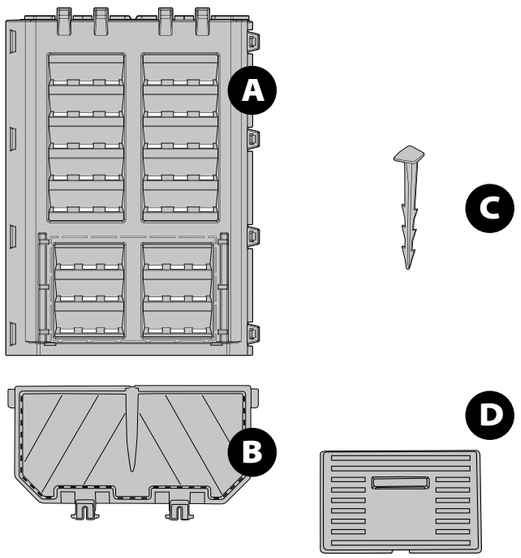

A — GB SIDE MODULE / PL ŚCIANA BOCZNA / FR PAROI LATÉRALE / ES PARED LATERAL / DE SEITENWAND / RU БОКОВАЯ СТЕНА / CZ BOČNÍ STĚNA / SK BOČNÁ STENA / GR ΠΛΕΥΡΙΚΟ ΤΟΙΧΩΜΑ / HU OLDALSÓ FAL / RO PERETE LATERAL / LT ŠONINĖ SIENA / EST KÜLGSEIN / LV SĀNU SIENA / BG СТЕНА / HR BOCNI ZID / SLO MONTAŽNI ANKERI / UA БІЧНА СТІНА / NL ZIJWAND

B — GB HATCH WING / PL SKRZYDŁO KLAPY / FR TRAPPE / ES PUERTA DE LA CUBIERTA / DE KLAPPE / RU КРЫЛО ВЕКА / CZ ODKLÁPĚCÍ VÍKO / SK KRÍDLO POKLOPU / GR ΠΤΕΡΥΓΙΟ ΚΑΠΑΚΙΟΥ / HU FÉKSZÁRNY / RO SARIPA CLAPEI / LT DANGČIO SPARNAS / EST KAANEPOOL / LV VĀKA SPĀRNS / BG КРИЛО НА КАПАКА / HR KRILNE VEZICE / SLO KRILO LOPUTE / UA КРИЛО КРИШКИ / NL KLEP VLEUGEL

C — GB GROUND ANCHORS / PL KOTWY MOCUJĄCE / FR ANCRAGES DE FIXATION / ES ANCLAS / DE BEFESTIGUNGSANKER / RU ФИКСИРУЮЩИЕ ЯКОРЯ / CZ UPEVŇOVACÍ KOTVY / SK MONTÁŽNE KOTVY / GR ΑΓΚΥΡΕΣ ΣΤΕΡΕΩΣΗΣ / HU HORGONYOK / RO ANCORE DE FIXARE / LT TVIRTINIMO INKARAI / EST KINNITUSE ANKRUD / LV PIESTIPRINĀŠANAS ĀĶI / BG АНКЕРИ ЗА ПОЧВА / HR MONTAŽNI ANKERI / SLO PRITRDITVENA SIDRA / UA АНКЕРНІ КРІПЛЕННЯ / NL BEVESTIGINGSANKERS

D — GB SLIDE GATE / PL ZASUWA / FR VERROU / ES CERROJO/ DE RIEGEL / RU ЗАСОВ / CZ ZÁPADKA / SK POSUVNÉ VEKO / GR ΣΥΡΤΗΣ / HU LAKATPÁNT / RO ÎNCUIETOARE / LT SKLENDĖ / EST LUUK / LV AIZBĪDNIS / BG ПЛЪЗГАЩА СЕ ВРАТИЧКА / HR VRATA / SLO ZAPAH / UA ЗАСУВ / NL DEUR HASP

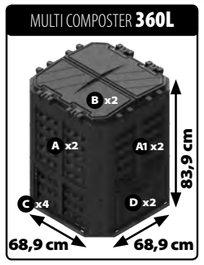

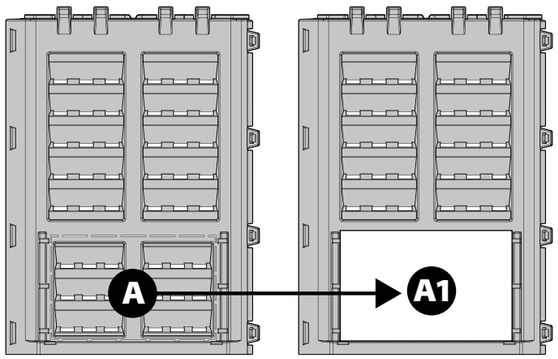

GB SIDE GATE CUTTING MANUAL / PL INSTRUKCJA WYCIĘCIA DRZWICZEK KOMPOSTOWNIKA / FR MODE D'UTILISATION POUR LE DÉCOUPAGE D'UNE FENÊTRE DU COMPOSTEUR / ES MANUAL DE DESCONEXIÓN DE LA PARED DEL COMPOSTADOR / DE ANLEITUNG ZUR AUSSCHNEIDUNG DES FENSTERS DES KOMPOSTERS / RU ИНСТРУКЦИИ ВЫРЕЗАНИЯ ОКНА КОМПОСТЕРА / CZ NÁVOD NA VÝŘEZ OKNA KOMPOSTÉRU/ SK NÁVOD NA VYREZANIE OKNA KOMPOSTÉRA / GR ΟΔΗΓΙΕΣ ΤΟΥ ΑΝΟΙΓΜΑΤΟΣ ΤΟΥ ΠΑΡΑΘΥΡΟΥ ΤΟΥ ΚΟΜΠΟΣΤΟΠΟΙΗΤΗΣ / HU KOMPOSZTÁLÓ ABLAK KIVÁGÁSI UTASÍTÁS / RO INSTRUCȚIUNEA TĂIERII FERESTREI COMPOSTORULUI / LT KOMPOSTO DĖŽĖS LANGO IŠPJOVIMO INSTRUKCIJA / EST KOMPOSTIKASTI AKNA VÄLJALÕIKAMISE JUHEND / LV KOMPOSTERA LOGA IZGRIEŠANAS INSTRUKCIJA / BG НАРЪЧНИК ЗА ИЗРЯЗВАНЕ НА СТРАНИЧНАТА ВРАТИЧКА / HR UPUTE ZA ODSCJECANJE OTOVRA KOMPOSTERA / SLO NAVODILO ZA IZREZ OKNA KOMPOSTNIKA / UA ІНСТРУКЦІЯ РІЗКИ ОТВОРУ КОМПОСТОВНИКА / NL INSTRUCTIE VOOR HET UITSNIJDEN VAN DE COMPOSTER DEUR

GB DO IT YOURSELF / PL ZRÓB TO SAM / FR FAITES-LE VOUS-MÊMES / ES HÁGALO USTED MISMO / DE MACHEN SIE ES SELBST / RU СДЕЛАЙ ЭТО САМОСТОЯТЕЛЬНО / CZ UDĚLEJ TO SÁM / SK UROB SI SÁM / GR ΚΑΝΤΟ ΜΟΝΟΣ ΣΟΥ / HU CSINÁLD MAGAD / RO FACEȚI SINGUR / LT PADARYK TAI PATS / EST VALMISTAME ISE / LV VEIDO TO PATS / BG НАПРАВЕТЕ ТОВА САМИ / HR URADI SAM / SLO NAREDITE SAMI / UA ЗРОБІТЬ ЦЕ САМОСТІЙНО / NL DOE HET ZELF

GB Use a shaped blade. Use proitective gloves. / PL Używaj noża z piłką. Używaj rękawic ochronnych. / FR Utilisez une lame en forme de scie. Utilisez des gants de protection. / ES Usar un cuchillo con una motosierra. Utilizar guantes de protección. / DE Benutzen Sie einen Messer mit Sägeklinge. Benutzen Sie Schutzhandschuhe. / RU Пользуйся ножом с пилкой. Пользуйся защитными рукавицами. / CZ Používejte nůž s pilkou. Používejte ochranné rukavice. / SK Použite nož s pílkou. Noste ochranné rukavice. / GR Χρησιμοποιήσε σιδηροπρίονο. Χρησιμοποιήσε γάντια προστασίας. /HU Használj fűrészfogú kést. Használj védőkesztyút. / RO Utilizați cuțitul cu minge. Utilizați mănuși de protecție. / LT Naudokite peilį su kamuoliu. Naudokite apsaugines pirštines. / EST Kasutage saag-nuga. Kasutage kaitsekindaid. / LV Izmantot darbariku ar zāģa asmeni. Izmantot aizsargcimdus. / BG Използвайте ръдсе с трион. Използвайте предпазни ръкавици. / HR Koristite nož s kuglom. Koristite zaštitne rukavice. / SLO Uporabite nož z žagastim rezilom. Uporabite zaščitne rokavice. / UA Використовуйте ніж з пилкою. Використовуйте захисні рукавички. / NL Gebruik het mes met zaag. Draag beschermende handschoenen.

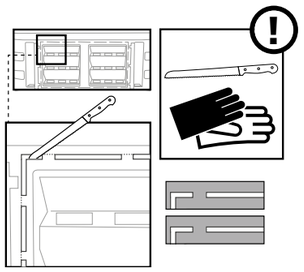

GB Cut on the outline of the hole. / PL Tnij po zewnętrznej stronie otworu. / FR Coupez sur le côté extérieur de l'ouverture. / ES Cortar el lado exterior del agujero. / DE Schneiden Sie an der Außenseite der Öffnung. / RU Режь на внешней стороне отверстия. / CZ Řežte po vnějším okraji otvoru. / SK Režte na vonkajšej strane otvoru. / GR Κόψε από την εξωτερική πλευρά του ανοίγματος. /HU Vágj a lyuk külső oldalán. / RO Tăiați în partea exterioară a orificiului. / LT Pjaukite iš išorinės angos pusės. / EST Lõigake välisküljele ava. / LV Griezt pa cauruma ārējo malu. / BG Режете от външната страна на отвора. / HR Smanjite vanjsku stranu otvora. / SLO Režite po zunanji strani odprtine. / UA Ріжте вздовж зовнішньої сторони отвору. / NL Snij aan de buitenkant van het gat.

MULTI COMPOSTER

CAŁOROCZNA KOMPOSTOWNIA

GB ASSEMBLY / PL MONTAŻ / FR MONTAGE / ES MONTAJE / DE MONTAGE / RU МОНТАЖ / CZ MONTÁŽ / SK MONTÁŽ / GR ΣΥΝΑΡΜΟΛΟΓΗΣΗ /HU SZERELÉS / RO MONTAREA / LT MONTAŽAS / EST MONTEERIMINE / LV MONTĀŽA / BG МОНТАЖ / HR UGRADNJA / SLO MONTAŽA / UA МОНТАЖ / NL MONTAGE

1.

GB COMBINING THE SIDE MODULES / PL ŁĄCZENIE ŚCIAN BOCZNYCH / FR ASSEMBLAGE DES PAROIS LATÉRALES / ES CONEXIÓN DE PAREDES LATERALES / DE VERBINDEN DER SEITENWÄNDE / RU СОЕДИНЕНИЕ БОКОВЫХ СТЕН / CZ SPOJOVÁNÍ BOČNÍCH STĚN / SK SPOJOVANIE BOČNÝCH STIEN / GR Η ΕΝΩΣΗ ΤΩΝ ΠΛΑΪΝΩΝ ΤΟΙΧΩΜΑΤΩΝ / HU AZ OLDALSÓ FALAK ÖSSZEKÖTÉSE / RO CONECTAREA PEREȚILOR LATERALI / LT ŠONINIŲ SIENŲ JUNGIMAS / EST KÜLGSEINTE ÜHENDAMINE / LV SĀNU SIENU SALIKŠANA / BG СГЛОБЯВАНЕ НА СТРАНИЧНИТЕ СТЕНИ / HR POVEZIVANJE BOČNIH ZIDOVA / SLO SKLOPITEV BOČNIH STRANIC / UA З'ЄДНАННЯ БІЧНИХ СТІНОК / NL MONTAGE VAN DE VERGROOT-MODULE

CLICK SYSTEM

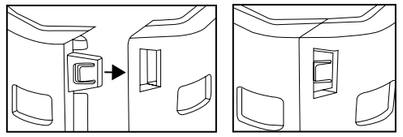

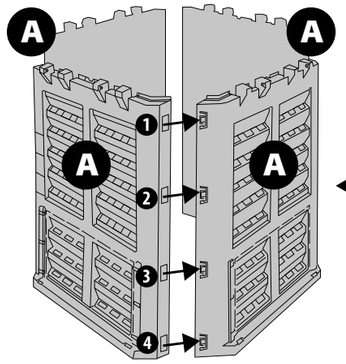

GB SEQUENCE OF ASSEMBLY 1-4 /
PL KOLEJNOŚĆ MONTAŻU 1-4 /
FR ORDRE DE MONTAGE 1-4 /
ES ORDEN DE MONTAJE 1-4 /
DE MONTAGEREIHENFOLGE 1-4 /
RU ПОРЯДОК МОНТАЖА 1-4 /
CZ POŘADÍ MONTÁŽE 1-4 /
SK PORADIE MONTÁŽE 1-4 /
GR ΣΕΙΡΑ ΣΥΝΑΡΜΟΛΟΓΗΣΗΣ 1-4 /
HU SZERELÉSI SORREND 1-4 /
RO ORDINEA DE MONTARE 1-4 /
LT MONTAVIMO EIGA 1-4 /
EST MONTEERIMISE JÄRJEKORD 1-4 /
LV MONTĀŽAS KĀRTĪBA 1-4 /
BG ПОСЛЕДОВАТЕЛНОСТ НА МОНТАЖ 1-4 /
HR REDOSLIJED UGRADNJE 1-4 /
SLO VRSTNI RED KORAKOV PRI MONTAŽI 1-4 /
UA ПОРЯДОК УСТАНОВКИ 1-4/
NL MONTAGEORDER 1-4

2.

GB MOUNTING THE HATCH WING / PL MOCOWANIE KLAPY / FR FIXATION DE LA TRAPPE / ES FIJACIÓN DE LA CUBIERTA / DE BEFESTIGEN DER KLAPPE / RU ЗАКРЕПЛЕНИЕ ВЕКА / CZ UPEVŇOVÁNÍ VÍKA / SK PRIPEVNENIE POKLOPU / GR ΣΥΝΑΡΜΟΛΟΓΗΣΗ ΚΑΠΑΚΙΟΥ / HU A FÜL RÖGZÍTÉSE / RO FIXAREA CLAPEI / LT DANGČIO MONTAVIMAS / EST KAANE KINNITAMINE / LV VĀKA NOSTIPRINĀŠANA / BG МОНТАЖ НА КАПАКА / HR UČVRŠĆIVANJE PREKLOPA/ SLO PRITRDITEV LOPUTE / UA КРІПЛЕННЯ КРИШКИ / NL KLEP BEVESTIGING

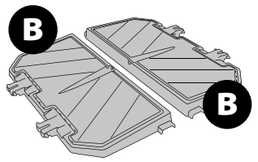

GB OPTIMAL POSITION OF THE SLIDE GATE RELATIVE TO THE HATCH /
PL OPTYMALNE UMIEJSCOWIENIE ZASUWY WZGLĘDEM POKRYWY /
FR EMPLACEMENT OPTIMAL DU VERROU PAR RAPPORT AU COUVERCLE /
ES UBICACIÓN ÓPTIMA CON RELACIÓN A LA CUBIERTA DE LA CUBIERTA /
DE OPTIMALES PLATZIEREN DES RIEGELS IM VERHÄLTNIS ZUR KLAPPE /
RU ОПТИМАЛЬНОЕ ПОМЕЩЕНИЕ ЗАСУВА ОТНОСИТЕЛЬНО ВЕКА /
CZ OPTIMÁLNÍ UMÍSTĚNÍ ZÁPADKY VŮČI VIKU /
SK OPTIMÁLNE MIESTO NA POSUVNÉ VEKO VOČI POKLOPU /
GR ΕΝΔΕΔΕΙΓΜΕΝΗ ΤΟΠΟΘΕΤΗΣΗ ΤΟΥ ΣΥΡΤΗ ΣΕ ΣΧΕΣΗ ΜΕ ΤΟ ΚΑΠΑΚΙ /
HU A LAKATPÁNT OPTIMÁLIS ELHELYEZÉSE, FIGYELEMMEL A BURKOLATRA /
RO AMPLASAREA OPTIMĂ A ÎNCUIETOAREI ÎN RAPORT CU CAPACUL /
LT OPTIMALUS SKLENDĖS DANGČIO ATŽVILGIU PATALPINIMAS /
EST LUUGI OPTIMAALNE ASEND KAANEL /
LV OPTIMĀLĀ AIZBĪDŅA ATRAŠANĀS VIETA ATTIECĪBĀ UZ VĀKU /
BG ОПТИМАЛНО ПОЛОЖЕНИЕ НА ПЛЪЗГАЩАТА СЕ ВРАТИЧКА СПРЯМО КАПАКА /
HR OPTIMALNO MJESTO VIJAKA U ODNOSU NA POKLOPAC /
SLO OPTIMALNA NAMESTITEV ZAPAHA GLEDE NA POKROV /
UA ОПТИМАЛЬНЕ РОЗТАШУВАННЯ ЗАСУВУ ПО ВІДНОШЕННЮ ДО КРИШКИ
NL OPTIMALE PLAATSING VAN EEN DEUR HASP TEGEN DE DEKSEL

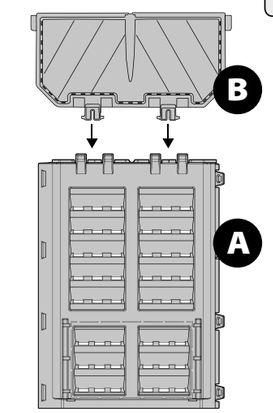

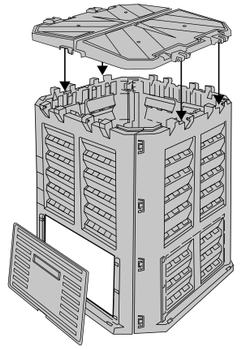

3.

GB POSITIONING THE SLIDE GATE AND ANCHORS / PL UMIEJSCOWIENIE ZASUWY I KOTEW / FR EMPLACEMENT DU VERROU ET DES ANCRAGES / ES LA UBICACIÓN DE LOS PERNOS Y ANCLAJES / DE PLATZIEREN DES RIEGELS UND DER ANKER / RU ПОМЕЩЕНИ ЗАСУВА И ЯКОРЯ / CZ UMÍSTĚNÍ ZÁPADKY A KOTEV / SK LOKALIZÁCIA POSUVNÉHO VEKA A KOTIEV / GR ΤΟΠΟΘΕΤΗΣΗ ΤΟΥ ΣΥΡΤΗ ΚΑΙ ΤΩΝ ΑΓΚΥΡΩΝ / HU A LAKATPÁNT ÉS A HORGONYOK ELHELYEZÉSE / RO AMPLASAREA ÎNCUIETOAREI ȘI ANCORELOR / LT SKLENDĖS IR INKARŲ PATALPINIMAS / EST LUUGI JA ANKRUTE ASETUS / LV VĀKA UN ĀĶU MONTĀŽA / BG ПОСТАВЯНЕ НА ПЛЪЗГАЩАТА СЕ ВРАТИЧКА И АНКЕРИТЕ / HR POLOŽAJ VIJAKA I ANKERA / SLO NAMESTITEV ZAPAHA IN SIDER / UA РОЗТАШУВАННЯ ЗАСУВУ ТА АНКЕРІВ / NL PLAATSING VAN BOUTEN EN ANKERS

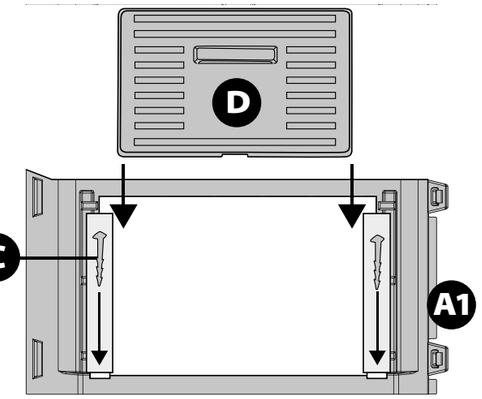

4.

GB FINAL COMBINING OF ALL COMPOSTER ELEMENTS / PL FINALNE ŁĄCZENIE WSZYSTKICH ELEMENTÓW KOMPOSTOWNIKA / FR MONTAGE FINAL DE TOUS LES ÉLÉMENTS DU COMPOSTEUR / ES FINAL DE LA COMBINACIÓN DE TODOS LOS ELEMENTOS DEL COMPOSTADOR / DE ENDGÜLTIGES VERBINDEN ALLER BAUTEILE DES KOMPOSTERS / RU ОКОНЧАТЕЛЬНОЕ СОЕДИНЕНИЕ ВСЕХ ЭЛЕМЕНТОВ КОМПОСТЕРА / CZ FINÁLNÍ SPOJOVÁNÍ VŠECH PRVKŮ KOMPOSTÉRU / SK FINÁLNE SPOJENIE VŠETKÝCH PRVKOV KOMPOSTÉRA / GR ΤΕΛΙΚΗ ΕΝΩΣΗ ΟΛΩΝ ΤΩΝ ΕΞΑΡΤΗΜΑΤΩΝ ΤΟΥ ΚΟΜΠΟΣΤΟΠΟΙΗΤΗ / HU A KOMPOSZTÁLÓ ELEMEINEK VÉGSŐ ÖSSZEKÖTÉSE / RO CONECTAREA FINALĂ A TUTUROR ELEMENTE COMPOSTERULUI / LT GALUTINIS VISŲ KOMPOSTO DĖŽĖS ELEMENTŲ JUNGIMAS / EST KOMPOSTKASTIKÕIKIDEELEMENTIDELÕPLIKÜHENDAMINE/LV KOMPOSTERAVISUELEMENTUKOPĒJĀMONTĀŽA/ BG ОКОНЧАТЕЛНО СГЛОБЯВАНЕ НА ВСИЧКИ ЕЛЕМЕНТИ НА КОМПОСТЕРА / HR KONAČNO KOMBINIRANJEM SVIH ELEMENATA KOMPOSTERA / SLO KONČNA SKLOPITEV VSEH ELEMENTOV KOMPOSTNIKA / UA ОСТАТОЧНЕ З'ЄДНАННЯ ВСІХ ЕЛЕМЕНТІВ КОМПОСТЕРА / NL UITEINDELIJKE AANSLUITING VAN ALLE ELEMENTEN VAN DE COMPOSTER

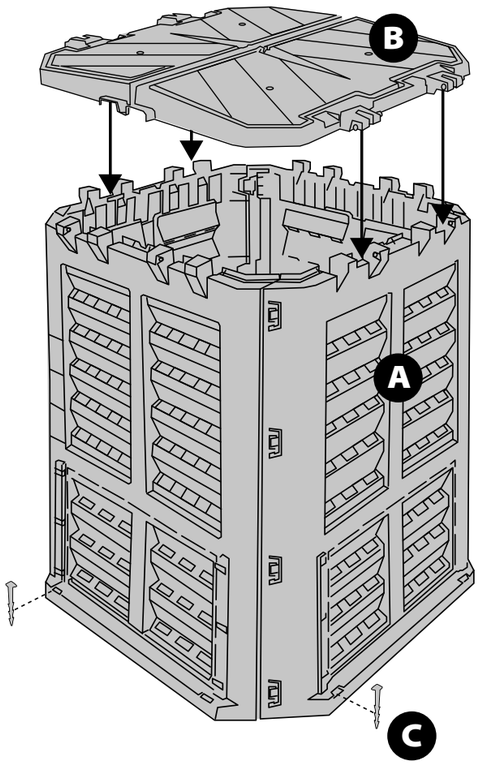

GB BRIEF GUIDE
PL KRÓTKI PORADNIK
FR UN BREF GUIDE
ES MANUAL CORTO
DE KURZER RATGEBER
RU КОРОТКИЙ ПРОВОДНИК
CZ STRUČNÁ PŘÍRUČKA
SK KRÁTKY NÁVOD NA POUŽITIE
GR ΣΥΝΤΟΜΟΣ ΟΔΗΓΟΣ
HU RÖVID ÚTMUTATÓ
RO GHID SCURT
LT TRUMPAS GIDAS
EST LÜHIJUHEND
LV ĪSI NORĀDĪJUMI
BG КРАТКО РЪКОВОДСТВО
HR KRATKI VODIČ
SLO KRATEK VODIČ
UA КОРОТКИЙ ПОСІБНИК

01

GB COMPOSTER LOCATION

In order to ensure optimal conditions for the composting process, properly assembled composter should be placed in a shady place with good air circulation. It is important, that composter should be placed directly on the soil (if necessary we recommend using only a garden grid as a base). The proper position of the composter allows for drainage of excess moisture and earthworms and microbes access to the compost.

PL USTAWIENIE KOMPOSTOWNIKA

W celu zapewnienia optymalnych warunków dla procesu kompostowania właściwie złożony kompostownik należy umieścić w zacienionym miejscu z dobrym obiegiem powietrza. Ważne, aby kompostownik był umiejscowiony bezpośrednio na glebie (zalecamy zastosowanie jedynie kratki ogrodowej jako podłoża). Takie ustawienie kompostownika pozwoli na odprowadzanie nadmiaru wilgoci oraz na dostęp dżdżownic i drobnoustrojów do kompostu.

FR EMPLACEMENT DU COMPOSTEUR

Afin d'assurer des conditions optimales pour le processus de compostage le composteur correctement déposé doit être placé dans un endroit sombre avec une bonne circulation d'air. Il est important que le composteur soit placé directement sur le sol (nous vous recommandons d'utiliser au dessous uniquement une grille de jardin). Cet emplacement du composteur permet la suppression de l'excès d'humidité et l'accès des vers de terre et des micro-organismes au composteur.

ES UBICACIÓN DEL COMPOSTADOR

Con el fin de garantizar las condiciones óptimas para el proceso de compostaje compostador adecuadamente presentada debe ser colocado en un lugar sombreado, con buena circulación de aire. Es importante que el compostador se coloca directamente sobre el suelo (se recomienda utilizar sólo el jardín parrilla como sustrato). Esta configuración permitirá la eliminación compostador de exceso de humedad y sobre el acceso de los microorganismos a las lombrices de tierra y compostador.

DE AUFSTELLUNG DES KOMPOSTERS

Um optimale Bedingungen für die Kompostierung sicherzustellen, muss der richtig zusammengebaute Komposter an einem schattigen Platz mit guter Luftzirkulation aufstellen. Es ist wichtig, dass der Komposter direkt auf dem Boden gestellt wird (wir empfehlen, ein Gartengitter darunter zu legen). Eine solche Aufstellung sichert, dass die überschüssige Feuchtigkeit abgeführt wird und dass Regenwürmer und Mikroorganismen Zugang zum Kompost haben.

RU УСТАНОВКА КОМПОСТЕРА

В цели обеспечения оптиомалмных условий для процесса компостирования, правильно сложенный компостер следует поместить в затененное место с хорошим обиходом воздуха. Важное, чтобы компостер был помещен непосредственно напочве (мы предлагаем применить только огородную решетку как базу). Такая установка компостера позволит на удаление избытка влажности, а также на доступ дождевых червей и микробов к компосту.

CZ UMÍSTĚNÍ KOMPOSTÉRU

Pro optimální podmínky procesu kompostování umístěte správně sestavený kompostér v zastíněném místě s dobrou cirkulaci vzduchu. Je důležité, aby byl kompostér umístěn přímo na půdu (doporučujeme, abyste použili pouze zahradní mřížku jako podloží). Toto umístění umožní odvod přebytečné vlhkosti a přístup k kompostu pro žížaly a mikroorganismy.

SK UMIESTNENIE KOMPOSTOVNÍKA

Aby sa zaistili optimálne podmienky kompostovania umiestnite správne zmontovaný kompostér na zatienenom mieste, s dobrou cirkuláciou vzduchu. Dôležité je, aby sa kompostér položil priamo na pôde (odporúčame použiť ako podklad len záhradnú mriežku). Takéto umiestnenie kompostéra umožní odvádzanir nadmerného vlhka a aj prístup ku kompostu dážďovkám a mikroorganizmom.

GR ΕΓΚΑΤΑΣΤΑΣΗ ΤΟΥ ΚΟΜΠΟΣΤΟΠΟΙΗΤΗ

Με σκοπό την εξασφάλιση των ενδεδειγμένων συνθηκών για τη διαδικασία της κομποστοποίησης ο κατάλληλα συναρμολογημένος κομποστοποιητής πρέπει να τοποθετείται σε σκιερό μέρος με καλή ροή του αέρα. Σημαντικό είναι, ώστε ο κομποστοποιητής να είναι τοποθετημένος άμεσα στο έδαφος (συνιστούμε την εφαρμογή μόνο του πλέγματος κήπου ως υπόστρωμα). Τέτοια εγκατάσταση του κομποστοποιητή θα επιτρέψει την απομάκρυνση της περίσσειας υγρασίας καθώς και την πρόσβαση των γαιοσκωλήκων και μικροοργανισμών για το κομπόστ.

HU A KOMPOSZTÁLÓ ELHELYEZÉSE

A komposztálási folyamat optimális feltételeinek biztosítása érdekében, a megfelelően összeállított komposztálót sötét, jól szellőző helyen kell elhelyezni. Fontos, hogy a komposztáló közvetlenül a talajon kerüljön elhelyezésre (padlózatként mindössze farács alkalmazása ajánlott). A komposztáló ilyen elhelyezése lehetővé teszi a túlzott nedvesség elvezetését, valamint a földigiliszták és mikroorganizmusok komposzthoz történő hozzáférését.

RO PLASAREA COMPOSTERULUI

Pentru a asigura condiții optime pentru procesul de compostare, composterul montat corect trebuie să fie plasat într-un loc umbrit cu bună circulație a aerului. Este important ca composterul să fie plasat direct pe sol (vă recomandăm să folosiți numai grătarul pentru grădină ca substrat). O astfel de amplasare a composterului permite îndepărtarea execului de umiditate și accesul râmelor și microorganismelor la compost.

LT KOMPOSTO DĖŽĖS NUSTATYMAS

Kad užtikrinti optimalias sąlygas kompostavimo procesui, tinkamai sudėtą komposto dėžę reikia padėti tamsioje vietoje, kur yra gera oro cirkuliacija. Svarbu, kad komposto dėžės turėtų būti patalpintas tiesiogiai dirvožemyje (rekomenduojame panaudoti vien tik sodo groteles kaip pagrindą). Toks komposto dėžės pastatymas suteiks per didelio drėgmės kiekio nuvedimo galimybę, o taip pat teiks sliekams ir mikroorganizmams prieigą į kompostą.

EST KOMPOSTIKASTI PAIGALDAMINE

Selleks, et tagada kompostri protsessi optimaalsed tingimused, tuleb õigesti kokkupandud kompostikast aias paigutada päikese eest varjulisse kohta, kus on hea õhutsirkulatsioon. Tähtis on see, et komposter oleks paigutatud vahetult maapinnale (soovitame aluseks kasutada aiavõrku). See võimaldaks kompostril vabaneda liigniiskusest ja luua soodsat keskkonda kompostis vihmaussidele ja teistele mikroorganismidele.

LV KOMPOSTERA NOVIETOŠANA

Lai nodrošinātu optimālus apstākļus kompostēšanas procesam, komposteris ir jānovieto ēnainā vietā ar labu gaisa cirkulāciju. Ir svarīgi, lai komposteris būtu novietots tieši uz augsnes (kā pamatu iesakām izmantot tikai dārza režģi). Šāds kompostera novietojums notecina lieko mitrumu, kā arī ļauj piekļūt kompostam sliekām un mikroorganismiem.

BG МЕСТОПОЛОЖЕНИЕ НА КОМПОСТЕРА

За да се осигурят оптималните условия за компостиране, правилно сглобеният компостер трябва да се сложи на едно засенчено място, с добра въздушна циркулация. Важно е компостерът да е сложен директно на почва (препоръчваме като основа да се използва само градинска решетка). Такова местоположение на компостера дава възможност за правилното отводняване, а също така и позволява на дъждовни червеи и микроорганизми да навлизат в компоста.

HR POSTAVLJANJE KOMPOSTERA

Kako bi se osigurali optimalni uvjeti za proces kompostiranja ispravno kompletiran komposter treba staviti na sjenovitom mjestu s dobrom cirkulaciju zraka. Važno je da je komposter postavljen izravno na tlo (preporučamo korištenje samo vrtne rešetke kao podloge). Ovakvo postavljanje će omogućiti uklanjanje viška vlage, kao i pristup kišne gliste komposta i mikroorganizama do kompostera.

SLO POSTAVITEV KOMPOSTNIKA

Za zagotovitev optimalnih pogojev za proces kompostiranja je treba pravilno sklopljeni kompostnik postaviti na senčno mesto z dobrim kroženjem zraka. Pomembno je, da se kompostnik postavi neposredno na zemeljska tla (priporočamo le uporabo vrtne rešetke kot podlage). Taka postavitev kompostnika bo omogočila odvajanje presežne vlage ter dostop deževnikov in mikroorganizmov do komposta.

UA ВСТАНОВЛЕННЯ КОМПОСТЕРА

Для того, щоб забезпечити оптимальні умови для процесу компостування, помістить будь ласка правильно змонтований компостер в затіненому місці з хорошою циркуляцією повітря. Важливо, щоб компостер був поміщений безпосередньо на грунті (ми рекомендуємо підкласти тільки садові грати). Таке установлення компостеру дозволяє видалити надмір вологи, а також уможливлює доступ черв'яків та мікроорганізмів для компосту.

02

GB SUITABLE MATERIAL FOR YOUR COMPOSTER

Organic waste from your garden and/or kitchen (e.g.: green parts of plants, garden cuttings, scobs, leaves, needles, cork, rotten fruit and flowers, weeds without seeds, organic kitchen waste, cold ash). Cut grass should be mixed with other waste. Otherwise the excess of cut grass can provoke rotting of the composter content.

PL CO NADAJE SIĘ NA KOMPOST?

Odpadki organiczne z ogrodu i kuchni (m.in.: zielone części roślin, rozdrobnione gałęzie, trociny, liście, igliwie, kora, opadłe owoce, kwiaty, chwasty bez nasion, organiczne odpadki kuchenne, zimny popiół). W przypadku ściętej trawy trzeba zawsze zadbać o jej właściwe wymieszanie z innymi odpadkami, w przeciwnym razie nadmiar trawy może spowodować gnicie kompostu.

FR QU'EST-CE QUI EST ADMISSIBLE POUR LE COMPOST?

Les déchets organiques du jardin et de la cuisine (entre autres : éléments verts des plantes, branches déchiquetées, sciures de bois, feuilles, aiguilles de pin, écorces, fruits tombés, fleurs, mauvaises herbes sans graines, déchets organiques, cendres froides). Dans le cas de l'herbe coupée il faut toujours prendre en considération un bon mélange avec d'autres déchets, sinon l'excès de l'herbe peut causer la pourriture du compost.

ES ¿QUÉ ES BUENO PARA EL COMPOST?

Los residuos orgánicos de jardín y cocina (entre otras cosas: las partes verdes de las plantas, ramas trituradas, aserrín, hojas, agujas de pino, corteza, frutos caídos, flores, malas hierbas sin semillas, desechos orgánicos de la cocina, la ceniza fría). En el caso de la hierba cortada siempre debe cuidar de su mezcla adecuada con otros residuos, de lo contrario el exceso de hierba puede causar la descomposición de compost.

DE WAS KANN MAN KOMPOSTIEREN?

Organische Abfälle aus dem Garten und der Küche (u.a.: grüne Pflanzenteile, zerkleinerte Äste, Sägemehl, Laub, Nadeln, Rinde, gefallenes Obst, Blumen, Unkraut ohne Samen, organische Küchenabfälle, kalte Asche). Geschnittenes Gras muss immer mit anderen Abfällen gut gemischt werden, sonst wird das überschüssige Gras das Faulen des Komposts verursachen.

RU ЧТО ПРИГОДИТСЯ НА КОМПОСТ?

Органические отходы с огорода и кухни (в частности, зеленые части растений, мелкие ветки, опилки, листья, игольник, кора, упавшие фрукты, цветы, сорняки без семен, органические кухонные отходы, холодная золя). В случае усеченной травы trzeba следует всегда заботится о ее соответственном перемещании с другими отходами, в ином случае избыток воды может вызвать гниение компоста.

CZ CO SE HODÍ DO KOMPOSTU?

Organický odpad ze zahrady a z kuchyně (mj. zelené částí rostlin, rozdrcené větve, piliny, listí, jehlice, kůra stromů, spadlé ovoce, květy, plevele bez semínek, organický odpad z kuchyně, studený popel). V případě posečené trávy musíte vždycky dbát to, aby se tráva smíchala s ostatním odpadem, jinak přebytek trávy může způsobit hnití kompostu.

SK ČO SA MÔŽE KOMPOSTOVAŤ?

Organický odpad zo záhrady a kuchyne (okrem iného: zelené časti rastlín, rozdrobené vetvy, piliny, lístie, ihly, kôru, spadnuté ovocie, kvety, burinu bez semien, organický odpad z kuchyne, studený popol). V prípade skosenej trávy dajte pozor, aby sa riadne vymiešala s iným kompostovaným odpadom, inak je nadmerné množstvo môže spôsobiť začatie hnilobného procesu.

GR ΤΙ ΚΑΝΕΙ ΓΙΑ ΤΟ ΚΟΜΠΟΣΤ;

Οργανικά απορρίμματα από τον κήπο και την κουζίνα (εκτός άλλων: τα πράσινα μέρη των φυτών, τεμαχισμένα κλαδιά, πριονίδια, φύλλα, βελόνες, φλοιός, πεσμένα φρούτα, λουλούδια, αγριόχορτο χωρίς σπόρους, οργανικά απορρίμματα από την κουζίνα, κρύα πίσσα). Στην περίπτωση του κομμένου χορταριού πρέπει πάντα να φροντίσετε την κατάλληλη ανάμειξή της με τα άλλα απορρίμματα, σε αντίθετη περίπτωση το πλεόνασμα του χορταριού μπορεί να προκαλέσει το σάπισμα του κομπόστ.

HU MI ALKALMAS KOMPOSZTÁLÁSRA?

Konyhai és kerti szerves hulladékok (többek között: növények zöld részei, összeaprított gallyak, fűrészpor, levelek, tüskék, fakéreg, lehullott gyümölcsök, virágok, gyomnövények, mag nélkül, szerves konyhai hulladékok, hideg hamu). Lekaszált fű esetén fontos gondoskodni a fűnek más hulladékokkal történő összekeveréséről, ellenkező esetben a fű túlzott jelenléte a komposzt megrothadását idézheti elő.

RO CE POATE FI FOLOSIT PENTRU COMPOST?

Deșeurile organice din grădină și bucătărie (p.a.: părțile verzi a plantelor, ramuri mărunțite, rumeguș, frunze, ace de pin, scoarță de copac, fructe căzute, flori, buruieni fără semințe, deșeuri de bucătărie organice, cenusa rece). În cazul ierbii tăiate trebuie să aveți întotdeauna grijă de amestecarea acestuia cu alte deșeuri, în caz contrar excesul de iarba poate provoca putrezire compostului.

LT KAS TINKĄ Į KOMPOSTĄ?

Organinės atliekos iš sodo ir virtuvės (tarp kitų: žalios augalų dalys, susmulkintos šakos, susmulkintos šakos, pjuvenos, lapai, pušų spygliai, žievės, nukritę vaisiai, gėlės, piktžolės be sėklų, organinės virtuvės atliekos, šalti pelenai). Nupjautos žolės atveju visada reikia pasirūpinti jos tinkamu sumaišymu su kitomis atliekomis, priešingu atveju žolės perteklius gali privesti prie komposto puvimo.

EST MILLISED KOMPONENDID SOBIVAD KOMPOSTI VALMISTAMISEKS?

Need on: orgaanilised jäätmed aiast, köögist (muuhulgas: rohelised taimed, peenestatud oksad, saepuru, puulehed, okaspuude okkad, puukoor, mahakukkunud puuviljad, lilled, seemneteta umbrohi, orgaanilised toidujäätmed ja jahutatud puutuhk. Niidetud rohi tuleb kindlasti kokku segada teiste jäätmetega, vastasel juhul võib liigne rohu osatähtsus põhjustada komposti mädanemist.

LV KO VAR KOMPOSTĒT?

Organiskos atkritumus no dārza un virtuves (piem., augu zaļās daļas, sasmalcinātus zarus, skaidas, lapas, skujas, mizu, nokritušos augļus, ziedus, nezāles bez sēklām, organiskos virtuves atkritumus, aukstus pelnus). Pļautu zāli vienmēr ir jāsamaisa atbilstoši ar citiem atkritumiem, pretējā gadījumā liels zāles daudzums var izraisīt komposta pūšanu.

BG ПОДХОДЯЩИ МАТЕРИАЛИ

Органични отпадъци от градина и кухня (в т.ч. зелени части от растения, парчета на клонове, стърготини, листа, иглички, кора, паднали плодове, цветя, плевели без семена, органични отпадъци от кухня, студена пепел). Косената трева винаги трябва да се смеси добре с другите отпадъци, в противен случай излишък на трева може да стане причина компостът да гние.

HR ŠTO JE POGODNO ZA KOMPOST?

Organski otpad iz vrta i kuhinje (izmedju ostalog zelene dijelove biljaka, isjeckane grane, piljevina, lišće, borove iglice, kora, palo voće, cvijeće, korov, sjemenke, organski kuhinjski otpad, hladan pepeo). U slučaju pokošene trave uvijek se mora brinuti za njezino pravilno miješanje s drugim otpadom, inače višak trave može uzrokovati trulež.

SLO KAJ SODI NA KOMPOST?

Organski odpadki z vrta in kuhinjski odpadki (med drugim zeleni deli rastlin, zdrobljene veje, žagovina, listje, iglice, lubje, odpadlo sadje, cvetje, plevel brez semen, organski kuhinjski odpadki, hladen pepel). V primeru pokošene trave je treba vedno poskrbeti za to, da se travo pravilno meša z drugimi odpadki, v nasprotnem primeru lahko presežek trave povzroči gnitje komposta.

UA ЩО ПІДХОДИТЬ ДЛЯ КОМПОСТУ?

Органічні відходи з саду і кухні (в тому числі зелені частини рослин, подрібнені гілки, тирса, листя, соснові голки, кора, опалі фрукти, квіти, бур'яни без насіння, органічні кухонні відходи, холодна зола). У разі скошеної трави завжди треба пікнуватися про її відповідне змішування з іншими відходами, в іншому випадку надлишок трави може викликати загнивання компосту.

03

GB HOW TO PROPERLY PREPARE COMPOST

We recommend that the bottom layer of the composter should be covered with small cut branches, which allow drainage of the excess moisture from the upper layers of compost. Material for composter should be diverse, dispersed and well mixed. Do not tamp the content of the composter, because it slows down the composting process. Every few weeks, we recommend you to mix the upper layers of the material in the composter. An important aspect of the composting process is to maintain an adequate level of moisture. Depending on the situation, compost should be watered, or in the case of long period of heavy rain composter should be covered.

PL JAK POPRAWNIE PRZYGOTOWAĆ KOMPOST?

Zalecamy, aby dno kompostownika zostało wyścielone warstwą drobnych gałązek, które umożliwią odprowadzenie nadmiaru wilgoci z górnych warstw kompostu do gleby. Materiał wrzucany do kompostownika powinien być różnorodny, rozdrobniony i dobrze wymieszany. Nie należy nadmiernie ubijać zawartości kompostownika, ponieważ spowolni to proces kompostowania. Co kilka tygodni zalecamy przemieszanie górnej warstwy materiału znajdującego się w kompostowniku. Ważnym aspektem w procesie kompostowania jest utrzymanie odpowiedniego poziomu wilgoci. W zależności od sytuacji, kompost powinien być nawadniany, a w przypadku długich i intensywnych opadów deszczu można osłonić obudowę kompostownika.

FR COMMENT PRÉPARER CONVENABLEMENT LE COMPOST?

Nous recommandons que le fond du composteur soit revêtu d'une couche de petites branches, ce qui permettra le drainage de l'excès d'humidité des couches supérieures du compost directement dans la terre. Le matériel jeté dans le composteur doit être varié, déchiqueté et bien mélangé. Il ne faut pas trop battre le contenu de composteur car cela va ralentir le processus de compostage. À toutes les quelques semaines, nous vous recommandons de mélanger la couche supérieure du matériel dans le composteur. Un aspect important dans le processus de compostage est de maintenir un niveau d'humidité adéquat. En fonction de la situation, le compost doit être arrosé et dans le cas des pluies longues et intenses le bac à compost peut être protégé.

ES ¿CÓMO PREPARAR COMPOST CORRECTAMENTE?

Se recomienda que la parte inferior del compostador está revestido con una capa de ramas pequeñas, lo que permite el drenaje del exceso de humedad de las capas superiores de la composta suelo. El material arrojado al compostador debe ser variada, fragmentada y se mezcló bien. No sobre el contenido ritmo compostador, ya que se ralentizará el proceso de compostaje. Cada pocas semanas, se recomienda mezclar la capa superior del material en el compostador. Un aspecto importante en el proceso de compostaje es mantener un nivel adecuado de humedad. Dependiendo de la situación, el compost se debe regar, y en el caso de lluvia intensa y larga puede proteger compostador vivienda.

DE WIE MAN KOMPOST RICHTIG VORBEREITET?

Wir empfehlen, kleine Zweige auf dem Boden des Komposters zu legen, denn dadurch wird die überschüssige Feuchtigkeit aus den oberen Kompostschichten in den Boden abgeführt. Das Material, Wir empfehlen, kleine Zweige auf dem Boden des Komposters zu legen, denn dadurch wird die überschüssige Feuchtigkeit aus den oberen Kompostschichten in den Boden abgeführt. Das Material, dass in den Komposter geworfen wird, soll verschieden, zerkleinert und gut gemischt sein. Kompost darf nicht übermäßig festgetreten werden, weil die Kompostierung dadurch verlangsamt wird. Alle ein paar Wochen soll man die Oberschicht des Materials vermischen. Bei der Kompostierung ist es wichtig, die richtige Feuchtigkeit sicherzustellen. Je nach der Situation muss Kompost bewässert werden, und bei anhaltendem Regen kann der Komposter abgeschirmt werden.

RU КАК ПРАВИЛЬНО ПРИГОТОВИТЬ КОМПОСТ?

Мы предлагаем, чтобы дно компостера было выложен слоем мелких веток, которые позволяют удалить избыток влажности из верных слоев компоста к почве. Материал, вкладываемой в компостер, должен быть разнообразным, измельченным и хорошо перемешанным. Не следует чрезмерно сжимать компостера, поскольку это замедляет процесс компостирования. Каждые несколько недель мы предлагаем перемешание верхнего слоя материала, находящегося в компостере. Важным фактором в процессе компостирования является содержание уровня влажности. В зависимости от ситуации, компост должен быть орошан, а в случае длинных и интенсивных осадков дождя можно прикрыть корпус компостера.

CZ JAK SPRÁVNĚ PŘIPRAVIT KOMPOST?

Doporučujeme, abyste na spodek kompostéru položili vrstvu malých větví, která způsobí, že bude přebytečná vlhkost z horních vrstev odváděna do země. Materiál, který dáváte do kompostéru, by měl být různorodý, rozdrcený a dobře smíchaný. Neměli byste zhutňovat horní vrstvu, protože zpomalíte proces kompostování. Doporučujeme, abyste jednou za pár týdnů horní vrstvu materiálu, který máte v kompostéru, promíchali. Důležitým faktorem je vhodná úroveň vlhkosti během procesu kompostování. V závislosti na situaci, lze kompost zavlažovat, a v případě, že budou dlouhotrvající a intenzivní srážky, můžete tělo kompostéru zakrýt.

SK AKO SPRÁVNE PRIPRAVIŤ KOMPOST?

Odporúčame obložiť dno kompostéra vrstvou drobných vetvičiek, ktoré umožnia odvádzanie nadmerného množstva vlhka z horných častí kompostu smerom k pôde. Materiál, ktorý sa vyhodí do kompostéra by mal byť rôznorodý, rozdrobený a riadne vymiešaný. Nedotláčajte silne obsah kompostéra, aby sa nespomalil proces kompostovania. Odporúčame každých pár týždňov vymiešať hornú vrstvu materiálu, ktorý sa nachádza v kompostéri. Dôležitým aspektom v procese kompostovania je udržať požadovaný stupeň vlhkosti materiálu. V závislosti od situácie by sa mal kompost navlhčiť, a v prípade dlhodobých a intenzívnych zrážok sa môže poklop kompostéra prikriť.

GR ΠΩΣ ΝΑ ΠΡΟΕΤΟΙΜΑΣΟΥΜΕ ΣΩΣΤΑ ΤΟ ΚΟΜΠΟΣΤ;

Συνιστούμε, ώστε ο πάτος του κομποστοποιητή να στρωθεί με στρώμα μικρών κλαδιών, που δίνει τη δυνατότητα της απομάκρυνσης της περίσσειας υγρασίας από τις άνω στρώσεις του κομπόστ στο έδαφος. Το υλικό που ρίχνεται στον κομποστοποιητή θα πρέπει να είναι διάφορο, ψιλοκομμένο και καλά αναμειγμένο. Το περιεχόμενο του κομποστοποιητή δεν πρέπει να συμπιέζεται πολύ, διότι αυτό θα επιβραδύνει τη διαδικασία κομποστοποίησης. Κάθε μερικές εβδομάδες συνιστούμε την μετάθεση της άνω στρώσης του υλικού που βρίσκεται στον κομποστοποιητή. Η σημαντική στη διαδικασία της κομποστοποίησης είναι η διατήρηση του κατάλληλου επιπέδου της υγρασίας. Ανάλογα την περίπτωση, το κομπόστ θα πρέπει να αρδεύεται, ενώ στην περίπτωση των μακριών και εντατικών βροχοπτώσεων μπορεί να ανοίγεται το καπάκι του κομποστοποιητή.

HU HOGYAN KELL A KOMPOSZTOT HELYESEN KÉSZÍTENI?

Javasolt a komposztáló alján apró gallyakból egy réteget kialakítani, ami lehetővé teszi a felesleges nedvesség elvezetését a talajba, a komposzt felsőbb rétegeiből. A komposztálóba dobált anyagoknak, különféléknek, jól összeaprítottaknak és összekeverteknek kell lenniük. A komposztálót túlzottan nem szabad préselni, mert az lelassítja a komposztálási folyamatot. néhány hetenként javasolt a komposztálóban lévő felső rétegnek a bekeverése. A komposztálási folyamat fontos aspektusa a megfelelő nedvességszint fenntartása. Az adott szituációtól függően, a komposztot esetleg meg kell öntözni, de például hosszantartó, intenzív esőzések esetén a komposztáló házát le lehet fedni.

RO CUM PUTEȚI PREGĂTI CORECT COMPOSTUL?

Recomandăm, ca fundul composterului să fie căptușit cu un strat de ramuri mici, care permite drenarea excesului de umiditate din straturile superioare ale compostului în sol. Materialul aruncat în composter trebuie să fie variat, fragmentat și amestecat bine. Nu trebuie să bateți prea mult compostorul, deoarece se va încetini procesul de compostare. La fiecare câteva săptămâni, vă recomandăm amestecarea stratului superior al materialului în composter. Un aspect important în procesul de compostare este de a menține un nivel adecvat de umiditate. În funcție de situație, compostul ar trebui să fie udat, iar în cazul unor precipitații îndelungate și intense puteți acoperi carcasa composterului.

LT KAIP TINKAMAI PARUOŠTI KOMPOSTĄ?

Rekomenduojame, kad komposto dėžės dugnas būtų išklotas smulkių šakelių sluoksniu, kuris suteikia per didelio kiekio drėgmės iš viršutinių komposto sluoksnių į dirvožemį nuvedimą. Medžiaga įmesta į komposto dėžę turėtų būti įvairi, susmulkinta ir gerai sumaišyta. Negalima per daug grūsti komposto dėžės, todėl, kad tai gali sulėtinti kompostavimo procesą. Kas kelios savaitės rekomenduojame medžiagų esančių komposto dėžėje vietos pakeitimą. Svarbus aspektas kompostavimo proceso metu yra tinkamo drėgmės lygio palaikymas. Priklausomai nuo situacijos, kompostas turėtų būti drėkinamas, o ilgo ir intensyvaus lietaus atveju galima apsaugoti komposto dėžės korpusą.

EST KUIDAS ON ÕIGEM VALMISTADA KOMPOSTI?

Soovitame, kompostri põhja paigutada peeneid puuoksi, mis aitavad eemaldada liigniiskusel kompostri ülemistest kihtidest maapinda. Materjal mida panete kompostrisse peab olema mitmekesine, peenestatud ja hästi segatud. Vältige nende segude liigset kokkupressimist, sest see muudaks kompostimise protsessi aeglasemaks. Iga nädal soovitame komposti ülemist kihti segada. Tähtis on see, et kompostis oleks vajalik kogus niiskust. Vastavalt vajadusele tuleb komposti pinda veega kasta aga pikaajalise vihmasaju korral katta kompostri korpus vihma eest kattega.

LV KĀ PAREIZI SAGATAVOT KOMPOSTU?

Iesakām kompostera apakšu izklāt ar maziem zariņiem, kas ļauj notecināt komposterī no komposta augšējās kārtas uz augsni lieko mitrumu. Komposterī izmestam materiālam ir jābūt dažādam, sadrumstalotam un labi samaisītam. Kompostera saturu nedrīkst pārmērīgi saspiest, jo tas var palēlināt kompostēšanas procesu. Ik pa dažām nedēļām iesakām iejaukt materiāla augšējo slāni komposterī. Svarīgs aspekts kompostēšanas procesā ir atbilstoša mitruma līmeņa saglabāšana. Atkarībā no situācijas, komposts ir jāaplej vai, ilgu un intensīvu nokrišņu gadījumā, ir jānodrošina kompostera aizsardzība.

BG КАК ДА СЕ ПРИГОТВИ КОМПОСТЪТ ПРАВИЛНО?

Препоръчваме дъното на компостера да се прикрие със слой от дребните клонове. Това ще позволи излишната влага да премине от горните пластове на компоста до почвата. Материалът, който се слага в компостера следва да е разнообразен, дребен и добре смесен. Съдържанието на компостера не трябва да се пресова прекалено, в противен случай компостирането ще се забави. Всеки няколко седмици препоръчваме горният пласт на съдържанието да се смесва. В процес на компостиране важно е да се запази правилното ниво на влага. В зависимост от ситуацията, компостът трябва да се напоява, а в случай на дълги и интензивни валежи компостерът може да се заслони.

HR KAKO PRAVILNO PRIPREMITI KOMPOST?

Preporučujemo da se dno komposter obloži slojem malih grana, što omogućuje izlučivanje viška vlage iz gornjih slojeva komposta tla. Materijal ubačen u komposter treba biti raznolik, rascjepkan i dobro se treba promiješati. Nemojte previše tući sadržaj kopostera, jer će usporiti proces kompostiranja. Svakih nekoliko tjedana, preporučujemo miješanje gornjih slojeva materijala u komposteru. Bitan aspekt u procesu kompostiranja je održavanje odgovarajuće razine vlage. Ovisno o situaciji, kompost treba zalijevati, te u slučaju dugog i intenzivnog padanja kise, treba zaštititi okvir kompostera.

SLO KAKO PRAVILNO PRIPRAVITI KOMPOST?

Priporočamo, da se na dno kompostnika položi plast drobnih vej, ki bodo omogočale odvajanje odvečne vlage iz zgornjih plasti komposta v tla. Material, ki ga nalagamo v kompostnik, mora biti raznovrsten, razdrobljen in dobro premešan. Ne sme se preveč tlačiti vsebine v kompostniku, ker bi to upočasnilo proces kompostiranja. Priporočamo vsakih nekaj tednov premešati zgornjo plast materiala, ki se nahaja v kompostniku. Pomemben vidik pri postopku kompostiranja je vzdrževanje ustrezne ravni vlage. Če to zahteva situacija, je treba kompost zalivati, v primeru dolgotrajnega in močnega deževja pa je možno kompostnik zakriti.

UA ЯК ПРАВИЛЬНО ПІДГОТУВАТИ КОМПОСТ?

Ми рекомендуємо вистелити дно компостера шаром дрібних гілок, що уможливлює дренаж надлишкової вологи з верхніх шарів компосту до грунту. Матеріал, вкинутий в компостер, повинен бути різноманітним, роздробленим та добре перемішаним. Не треба надмірно утрамбовувати вміст компостеру, тому що це призведе до уповільнення процесу компостування. Кожні кілька тижнів ми рекомендуємо змішування верхнього шару матеріалу в компостері. Важливийм аспектом в процесі компостування є підтримка достатнього рівня вологості. Залежно від ситуації, компост слід поливати, а в разі тривалого і інтенсивного дощу можна захістити корпус компостера.

04

GB READY-MADE COMPOST

Depending on the composting conditions (temperature, humidity, composition), the compost should be ready within eight weeks up to one year. Ready-made compost should have a compact and absorbable texture, resembling soil/peat.

PL GOTOWY KOMPOST

W zależności od warunków kompostowania (temperatura, wilgotność, skład) kompost jest gotowy w przedziale czasu od 8 tygodni do 1 roku. Gotowy kompost powinien mieć zwartą i nasiąkliwą konsystencję, przypominającą ziemię/torf.

FR UN COMPOST PRÊT

En fonction des conditions de compostage (la température, l'humidité, le contenu) un compost est prêt dans l'intervalle de temps de 8 semaines à 1 an. Le compost doit avoir une consistence compacte et absorbable, semblable à la terre/la tourbe.

ES COMPOST PREPARADO

Dependiendo de las condiciones de compostaje (temperatura, humedad, composición) compost está listo en el intervalo de tiempo de 8 semanas a 1 año. El compost terminado debe ser compacto y absorbe la textura, se asemeja a la tierra / turba.

DE FERTIGER KOMPOST

Je nach den Bedingungen der Kompostierung (Temperatur, Feuchtigkeit, Zusammensetzung), wird Kompost innerhalb von 8 Wochen bis zu 1 Jahr fertig. Der fertige Kompost soll geschlossene und tränkbare Konsistenz haben, die dem Boden/Torf ähnelt.

RU ГОТОВЫЙ КОМПОСТ

В зависимости от условий компостирования (температура, влажность, состав) компост готов в периоде времени с 8 недель до 1 года. Готовый компост должен обладать плотной и поглощаемой консистенцией, напоминающую землю/торф.

CZ HOTOVÝ KOMPOST

V závislosti na podmínkách kompostování (teplota, vlhkost, složení) je kompost hotový v časovém rozmezí od 8 týdnů do 1 roku. Hotový kompost musí mít hrudkovitou a nasáklivou konzistenci, vypadající jak země/rašelina.

SK HOTOVÝ KOMPOST

V závislosti od podmienok kompostovania (teplota, vlhkosť, zloženie) bude kompost hotový po období kompostovania od 8 týždňov do 1 roka. Hotový kompost by mal mať súdržnú a nasiakavú konzistenciu, podobnú pôde/rašelinám.

GR ΕΤΟΙΜΟ ΚΟΜΠΟΣΤ

Ανάλογα τις συνθήκες της κομποστοποίησης (θερμοκρασία, υγρασία, σύνθεση) το κομπόστ είναι έτοιμο στο χρονικό διάστημα από 8 εβδομάδες έως το 1 χρόνο. Το έτοιμο κομπόστ θα πρέπει να έχει συμπιεσμένη και υγρή υφή, που να θυμίζει το χώμα/τύρφη.

HU A KÉSZ KOMPOSZT

A komposztálási folyamat feltételeitől (hőmérséklet, nedvességtartalom, összetétel) függően a komposzt 8 héttől egy évig terjedő időintervallum alatt lesz kész. A kész komposztnak kompakt és nedvszívó konzisztenciával kell rendelkeznie, amely földre/tőzegre emlékeztet.

RO COMPOSTUL FINISAT

În funcție de condițiile de compostare (temperatură, umiditate, compoziție) compostul este gata în intervalul de timp de la 8 săptămâni până la 1 an. Compostul finisat trebuie să aibă o consistență compactă și absorbantă, similară cu solul/turba.

LT PARUOŠTAS KOMPOSTAS

Priklausomai nuo kompostavimo sąlygų (temperatūra, drėgmė, sudėtis) kompostas yra paruoštas per laikotarpį nuo 8 savaičių iki 1 metų. Paruoštas kompostas turėtų turėti kompaktišką ir absorbuojančią konsistenciją, primenančią žemę/durpes.

EST VALMIS KOMPOST

Sõltuvalt kompostimise tingimustest (temperatuur, niiskus, komponendid), valmib kompost 8 nädala kuni aasta möödudes. Valmis kompost peab olema muutunud tihedaks ja niiskeks konsistentsiks, mis meenutab mulda või turvast.

LV GATAVS KOMPOSTS

Atkarībā no kompostēšanas apstākļiem (temperatūra, mitrums, saturs) komposts ir gatavs laika intervālā no 8 nedēļām līdz 1 gadam. Gatavam kompostam ir jābūt kompaktai un uzsūcošai konsistencei, kas atgādina zemi/kūdru.

BG ГОТОВ КОМПОСТ

В зависимост от условията на компостирането (температура, влажност, съдържание), компост става готов в течение от 8 седмици до 1 година. Готов компост трябва да има стегната и попиваща консистенция, приличаща на пръст/торф.

HR GOTOVI KOMPOST

Ovisno o uvjetima kompostiranja (temperatura, vlaga, sastojci) kompost je gotov u vremenskom intervalu od 8 tjedana do 1 godine. Dovršeni kompost treba biti kompaktan uz gorenju teksturu, nalik zemlji / tresetu.

SLO GOTOVI KOMPOST

V odvisnosti od pogojev kompostiranja (temperatura, vlažnost, sestava), je kompost gotov v času od 8 tednov do 1 leta. Gotovi kompost mora biti homogen in prepojljiv, podoben črnici / šoti.

UA ГОТОВИЙ КОМПОСТ

Залежно від умов компостування (температура, вологість, склад) компост є готовий в інтервалі часу від 8 тижнів до 1 року. Готовий компост повинен бути компактним і мати всмоктуючу консістенцію, що нагадує землю/торф.

05

GB HOW TO USE READY-MADE COMPOST

Compost is a natural fertilizer that can be used in many places in your garden to improve plant growth. The thin compost layer may be spread over the lawn. Ready-made humus may also be used around trees and shrubs.

PL JAK WYKORZYSTAĆ GOTOWY KOMPOST?

Kompost to naturalny nawóz, który można wykorzystać w wielu miejscach w ogrodzie dla poprawy wzrostu roślin. Kompost w postaci cienkiej warstwy można rozprowadzić po trawniku. Kolejne zastosowanie to wymieszanie kompostu z ziemią na grządkach. Gotowy humus można również rozsypać wokół drzew i krzewów, co pozytywnie wpłynie na ich rozwój.

FR COMMENT UTILISER UN COMPOST PRÊT?

Le compost est un engrais naturel qui peut être utilisé dans de nombreux endroits dans le jardin pour améliorer la croissance des plantes. Le compost sous forme d'une couche mince peut être réparti sur la pelouse. Une autre application est le mélange du compost avec la terre sur les plates-bandes. L'humus prêt peut aussi dispersé autour des arbres et des buissons ce qui aura un impact positif sur leur épanouissement.

ES ¿CÓMO USAR UN COMPOST PREPARADO?

El compost es un abono natural que se puede utilizar en muchos lugares en el jardín para mejorar el crecimiento de las plantas. El compost en forma de una película fina se puede distribuir sobre el césped. Otra aplicación es la mezcla de compost al suelo en los macizos de flores. El humus terminado también se puede esparcir alrededor de los árboles y arbustos, los cuales tendrán un impacto positivo en su desarrollo.

DE WIE MAN DEN FERTIGEN KOMPOST BENUTZT?

Kompost ist ein natürlicher Dünger, den an vielen Plätzen im Garten zur Verbesserung des Wachstums der Pflanzen benutzt werden kann. Der Kompost kann dünnschichtig über den Rasen verteilt werden. Eine andere Anwendung ist das Vermischen des Kompostes mit Erdboden auf den Beeten. Der fertige Humus kann man auch rund um Bäume und Sträucher streuen, was ihr Wachstum verbessert.

RU КАК ИСПОЛЬЗОВАТЬ ГОТОВЫЙ КОМПОСТ ?

Компост – это натуральное удобрение, которое можно использовать во многих местах в огороде с целью улучшения роста растений. Компост в виде тонкого слоя можно разместить по загону. Следующее применение - это смешанные композта с землей на грядках. Готовый гумус можно также разместить вокруг деревьев и кустарников, что будет положительно влиять на их развитие.

CZ JAK MŮŽETE VYUŽIT HOTOVÝ KOMPOST?

Kompost je přírodní hnojivo, které můžete využit v mnoha místech na zahradě, kde bude přispívat k růstu rostlin. Kompost můžete tenkou vrstvou rozložit na trávník. Dále můžete kompost smíchat s půdou na záhonech. Hotový humus můžete také rozkládat kolem stromů a křoví, co pozitivně ovlivní jejích růst.

SK AK POUŽIŤ HOTOVÝ KOMPOST?

Kompost je prírodné hnojivo, ktoré sa môže použiť na mnohých miestach v záhrade pre zlepšenie rastu pestovaných rastlín. Tenká vrstva kompostu sa môže rozložiť na trávniku. Ďalej sa kompost môže vymiešať s pôdou na hriadkach. Hotový humus sa môže tiež roztrúsiť okolo stromov a kríkov, čo pozitívne ovplyvní ich rozvoj.

GR ΠΩΣ ΝΑ ΕΚΜΕΤΑΛΛΕΥΕΤΑΙ ΤΟ ΕΤΟΙΜΟ ΚΟΜΠΟΣΤ;

Το κομπόστ είναι το έτοιμο λίπασμα, που μπορεί να εκμεταλλευτεί σε πολλά μέρη στον κήπο για τη βελτίωση της ανάπτυξης των φυτών. Το κομπόστ στη μορφή της λεπτής στρώσης μπορεί να διασκορπίζεται στο γκαζόν. Επόμενη εφαρμογή είναι η ανάμειξη του κομπόστ με το χώμα σε παρτέρια. Το έτοιμο χούμος μπορεί επίσης να διασκορπιστεί γύρω από τα δέντρα και τους θάμνους, κάτι που θα έχει τη θετική επιρροή στην ανάπτυξή τους.

HU HOGYAN KELL HASZNÁLNI A KÉSZ KOMPOSZTOT?

A komposzt természetes trágya, melyet a kertben számtalan helyen lehet használni a növények növekedésnek fokozására. A komposztot vékony rétegben el lehet teríteni a gyepen. Egy következő felhasználási lehetőség, a komposzt virágágyások földjébe történő belekeverése. A kész humuszt a fák és bokrok körül is el lehet hinteni, ami pozitívan hat a fejlődésükre.

RO CUM UTILIZAȚI COMPOSTUL PREGĂTIT?

Compostul este un îngrășământ natural care poate fi folosit în mai multe locuri în grădină pentru a îmbunătăți creșterea plantelor. Compostul sub forma unui strat subțire trebuie distribuit pe gazon. O altă aplicație este amestecarea compostului cu solul pe rândurile de plantare. Humusul finit poate, de asemenea, sî fie împrăștiat în jurul arborilor și arbuștilor, fapt care va avea un impact pozitiv asupra dezvoltării lor.

LT KAIP PANAUDOTI PARUOŠTĄ KOMPOSTĄ?

Kompostas yra natūraliomis trąšomis, kurias galima išnaudoti įvairiose vietose sode, kad pagerinti augalų augimą. Kompostas plono sluoksnio formoje galima išmėtyti po veją. Sekantis panaudojimas tai komposto su žeme lysvėse sumaišymas. Paruoštą humusą galima išbarstyti aplink medžius ir krūmus, kuris turi teigiamą įtaką jų vysymuisi.

EST KUIDAS KASUTADA VALMIS KOMPOSTI?

Kompost kujutab endast naturaalset väetist, mida saab kasutada aias paljudes kohtades selleks, et taimed kasvaksid hästi. Õhukese kihina võib komposti asetada murule. Veel üks märkus – komposti tuleb mullaga segada kui paigutate seda peenrale. Valmis huumust võite paigutada ka puude ja põõsaste ümber, see mõjutab positiivselt nende kasvamist.

LV KĀ IZMANTOT GATAVU KOMPOSTU?

Komposts ir dabīgs mēslojums, ko var izmantot daudzās vietās dārzā, lai uzlabotu augu augšanu. Kompostu plānā kārtā var izvadīt pa zālienu. Kārtējā pielietošana ir komposta sajaukšana ar zemi puķu dobēs. Gatavu trūdvielu var izbārstīt ap kokiem un krūmiem, kas labvēlīgi ietekmē to augšanu.

BG КАК ДА СЕ ИЗПОЛЗВА ГОТОВ КОМПОСТ?

Компост е естествен тор, който може да се използва на много места в градината, за да се поправи растеж на растения. Компост във вид на тънък слой може да се разпръсне по тревата. Също така, може и да се смеси с пръстта по лехите. Готов хумус може да се разпръсне също около дървета и храсти - това ще има положително влияние за развоя им.

HR KAKO KORISTITI GOTOVI KOMPOST?

Kompost je prirodno gnojivo koje se može koristiti na mnogo mjesta u vrtu za poboljšanje rasta biljaka. Kompost u obliku tankog filma se može distribuirati preko travnjaka. Druga primjena je miješanje komposta u zemlju na cvjetnjake. Gotovi humus može se raspršiti oko stabala i grmova, sto će pozitivno utjecati na njihov razvoj.

SLO KAKO UPORABITI GOTOVI KOMPOST?

Kompost je naravno gnojilo, ki se ga lahko uporabi na različnih mestih na vrtu za izboljšanje rasti rastlin. S tankim slojem komposta se lahko prekrije travnik. Drug način uporabe je mešanje komposta z zemljo na gredicah. S kompostiranjem nastali humus lahko tudi potrosimo okoli dreves in grmov, kar bo pozitivno vplivalo na njihov razvoj.

UA ЯК ВИКОРИСТОВУВАТИ ГОТОВИЙ КОМПОСТ?

Компост є природним добривом, який може бути використаний в багатьох місцях в саду для поліпшення росту рослин. Компост у вигляді тонкого шару може бути розподілений по газону. Іншим застосуванням є також змішування компосту з землею на клумбах. Готовий гумус також можна розкидати навколо дерев і чагарників, що позитивно впливає на їх розвиток.

MULTI COMPOSTER

CAŁOROCZNA KOMPOSTOWNIA

GB MANUAL / PL INSTRUKCJA OBSLUGI / FR MODE D'EMPLOI / ES MANUAL DE USUARIO / DE BEDIENUNGSANLEITUNG / RU ОПЕРАЦИОННЫЯ Я ИНСТРУКЦИИ / CZ NÁVOD NA OBSLUHU / SK NÁVOD NA MONTÁŽ / GR ΟΔΗΓΙΕΣ ΧΡΗΣΗΣ / HU HASZNÁLATI UTASÍTÁS / RO INSTRUCȚIUNE DE UTILIZARE / LT NAUDOJIMO INSTRUKCIJA / EST KASUTUSJUHEND/ LV LIETOŠANAS INSTRUKCIJA / BG НАРЪЧНИК / HR UPUTE ZA UPORABU / SLO NAVODILO ZA UPORABO / UA ІНСТРУКЦІЯ ОБСЛУГОВУВАННЯ / NL INSTRUCTIE

PATROL® GROUP

patrolgroup.com

PATROL® GROUP

Patrol Group spółka z ograniczoną odpowiedzialnością S.K.A.
30-694 Kraków, ul. Koszutki 2, Poland
e-mail: biuro@patrolgroup.com

patrolgroup.com