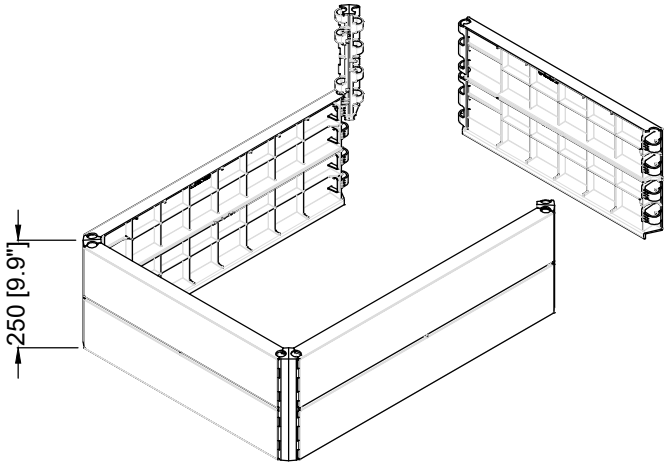

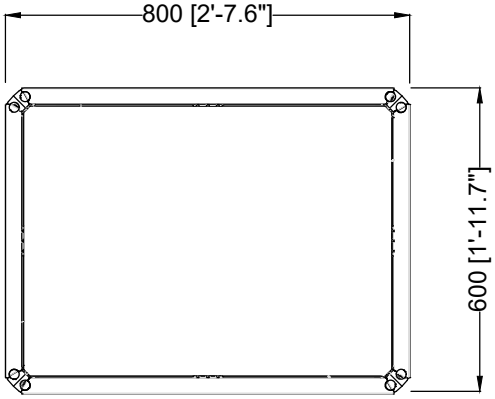

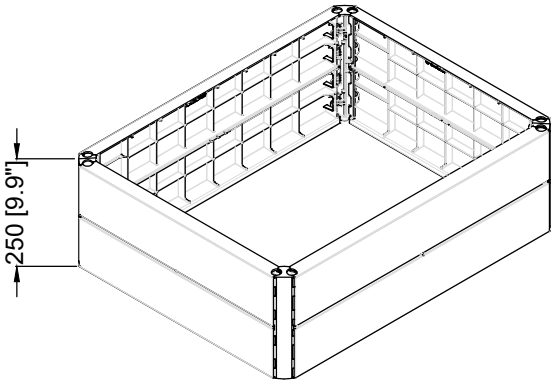

D	Wachstumsmodul Ergo Quadro M transparent		Artikel-Nr. product no. article no. articulo no. 645113
GB Growth modules for Ergo Quadro M transparent	ES Módulos de crecimiento para Ergo Quadro M transparent	FR Module évolutiv pour carrés Ergo Quadro M transparent	revision
gezeichnet drawn ISC	Gewicht weight 3,5 kg	www.garantia.eu info@garantia.eu	GARANTIA
Datum date 2020.12.04	Toleranz tolerance +/- 3%		
Maßstab scale M 1:15	alle Maßangaben in mm [inch] all dimension in mm [inch]		